IL LOCALE MACCHINARIO O L'ARMADIO ,
DOVE POSSIBILE , POSIZIONARLOSUL
LATO DEL PISTONE

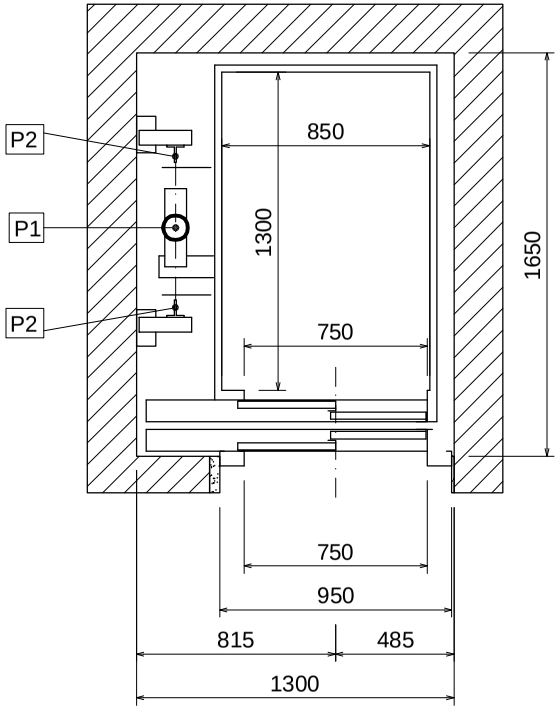

STESSO IMPIANTO
INSERITO IN VANO METALLICO :
MISURE ESTERNE MONTANTI VANO 1450 X 1700

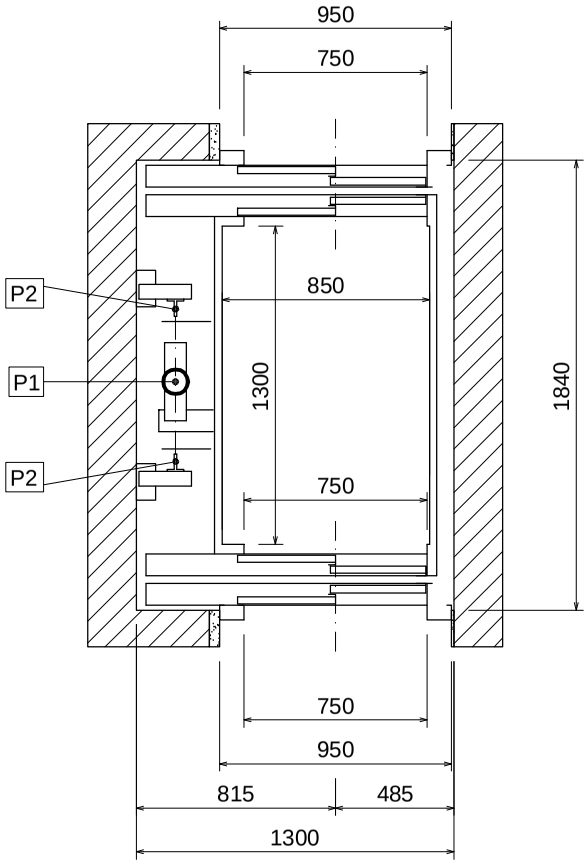

STESSO IMPIANTO
INSERITO IN VANO METALLICO :
MISURE ESTERNE MONTANTI VANO 1450 X 1800

* PER PORTE CON ANTE VETRATE TESTATA = 2850

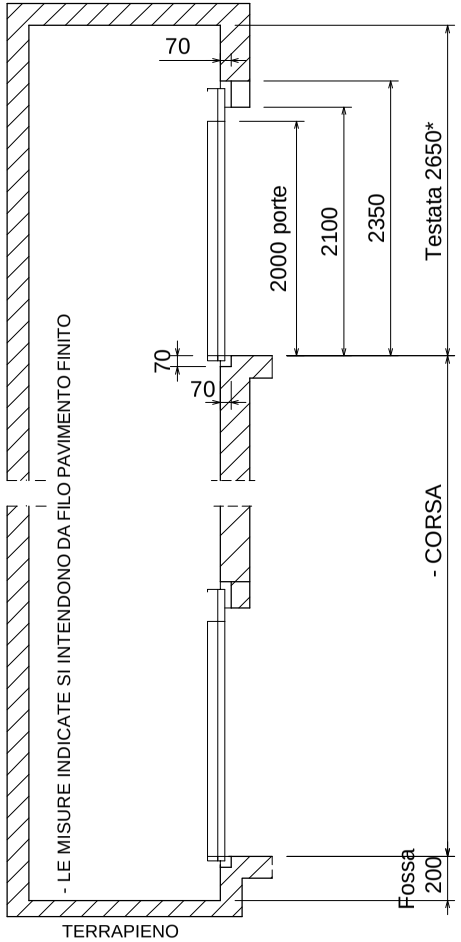

LA TECNOLIFTS SI RISERVA IL DIRITTO DI MODIFICARE IN QUALSIASI MOMENTO LE DIMENSIONI RIPORTATE SUI DISEGNI

L'ASCENSORE PUO' ESSERE FORNITO ANCHE CON PISTONE A DESTRA

CARICHI SU FONDO FOSSA :
P1 : 2150 kg (appoggio pistone)
P2 : 850 kg (guide , presa paracadute o cabina in fossa)
(carichi P1 e P2 non contemporanei)

SPINTE SULLE GUIDE

Fx= 450daN
Fy= 200daN

ASCENSORE IDRAULICO A VELOCITA' RIDOTTA
PORTATA MAX 300 kg - MANOVRA AUTOMATICA
PORTE DI PIANO AUTOMATICHE - PORTE DI CABINA AUTOMATICHE :
IMPIANTO RISPONDENTE A: ALLEGATO IV DELLA DIRETTIVA 2006/42/CE

Disegno P5 | 22.06.2011 rev. 1 | SCALA 1:30

N\autocad\catalogo\ P5

disegnatore: Frugoni A.
approvazione: Ing. Fagioli

DIRETTIVA
2006/42/CE

N.B. : LE MISURE MURARIE SI INTENDONO A PIOMBO E FINITE, LASCIARE LE OPPORTUNE TOLLERANZE

TECNOLIFTS
FABBRICA ASCENSORI S.p.A.
Via Artigianale, 2 - 25010 MONTIRONE (BS) ITALIA
Tel. 030.2677016 - Fax 030.2677161
www.tecnolifts.it - info@tecnolifts.it