IL LOCALE MACCHINARIO O L'ARMADIO ,
DOVE POSSIBILE , POSIZIONARLO SUL
LATO DEL PISTONE

* PER PORTE CON ANTE VETRATE TESTATA = 2850

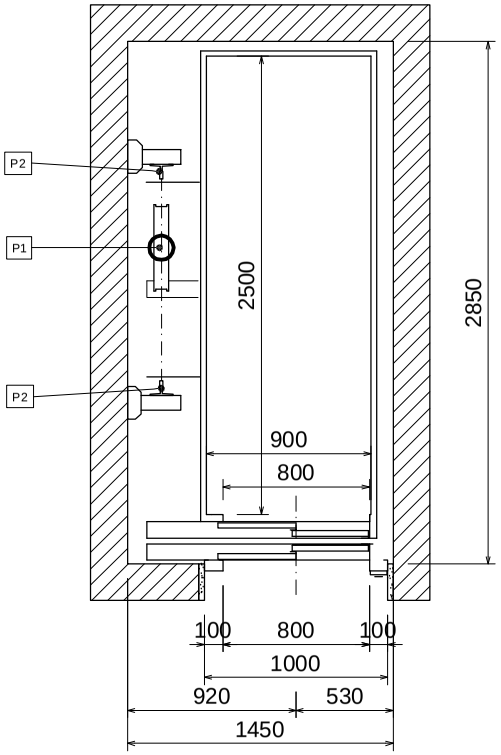

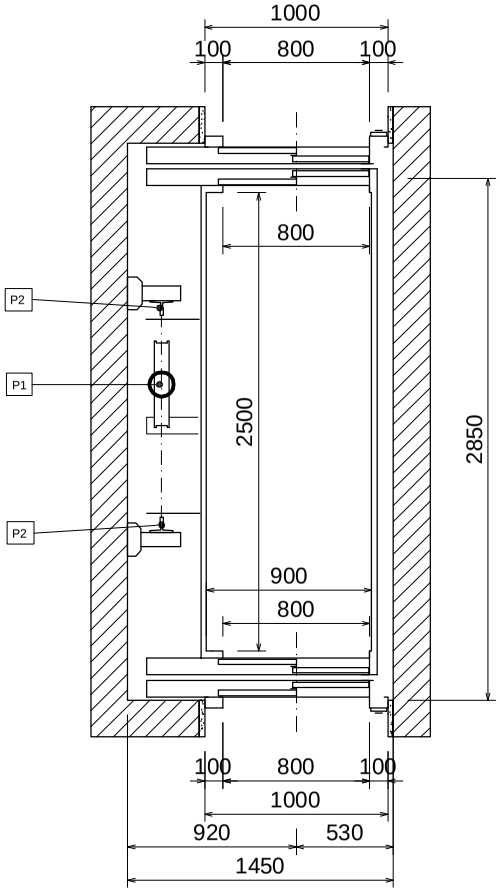

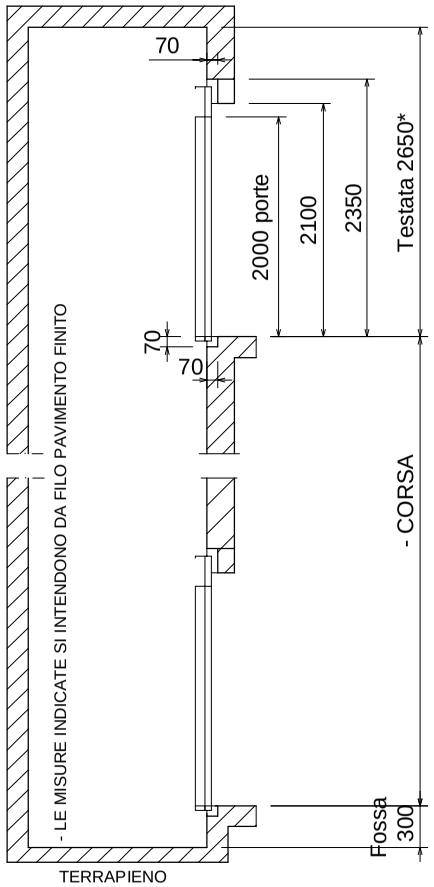

PER CORSE SUPERIORI AI 13 M CONTATTARE IL NOSTRO UFFICIO TECNICO
LA TECNOLIFTS SI RISERVA IL DIRITTO DI MODIFICARE IN QUALSIASI MOMENTO LE DIMENSIONI RIPORTATE SUI DISEGNI

L'ASCENSORE PUO' ESSERE FORNITO ANCHE CON PISTONE A DESTRA

CARICHI SU FONDO FOSSA : P1 : 3350 kg (appoggio pistone) P2 : 2250 kg (guide , presa paracadute o cabina in fossa) (carichi P1 e P2 non contemporanei)	SPINTE SULLE GUIDE Fy Fx Fx Fx= 700daN Fy= 260daN	ASCENSORE IDRAULICO A VELOCITA' RIDOTTA PORTATA MAX 600 kg - MANOVRA AUTOMATICA PORTE DI PIANO AUTOMATICHE - PORTE DI CABINA AUTOMATICHE IMPIANTO RISPONDENTE A: ALLEGATO IV DELLA DIRETTIVA 2006/42/CE	TECNOLIFTS FABBRICA ASCENSORI S.p.A. Via Artigianale, 2 - 25010 MONTIRONE (BS) ITALIA Tel. 030.2677016 - Fax 030.2677161 www.tecnolifts.it - info@tecnolifts.it
Disegno P24 | 09.02.2021 rev. 1 | SCALA 1:40 N\autocad\catalogo \ P24	disegnatore: Frugoni A. approvazione: Ing. Fagioli	DIRETTIVA 2006/42/CE	**N.B. : LE MISURE MURARIE SI INTENDONO A PIOMBO E FINITE, LASCIARE LE OPPORTUNE TOLLERANZE**