IL LOCALE MACCHINARIO O L'ARMADIO ,
DOVE POSSIBILE , POSIZIONARLO SUL
LATO DEL PISTONE

* PER PORTE CON ANTE VETRATE TESTATA = 2850

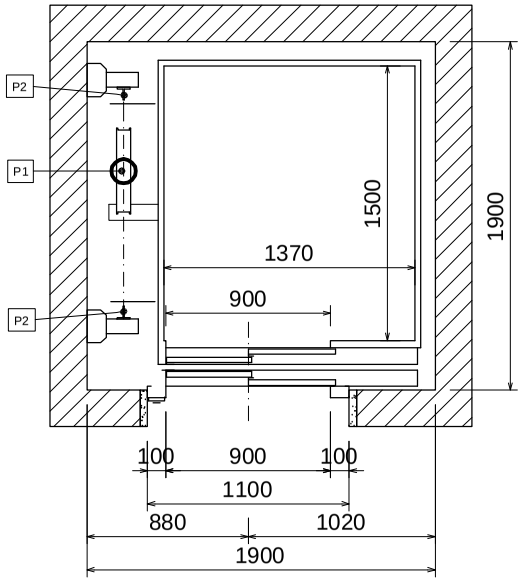

STESSO IMPIANTO INSERITO IN VANO METALLICO :
MISURE ESTERNE MONTANTI VANO 2050 X 1900

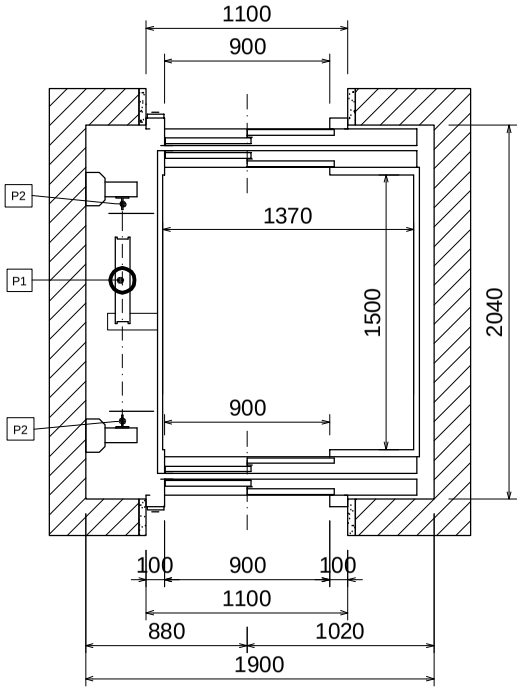

STESSO IMPIANTO INSERITO IN VANO METALLICO :
MISURE ESTERNE MONTANTI VANO 2050 x 2000

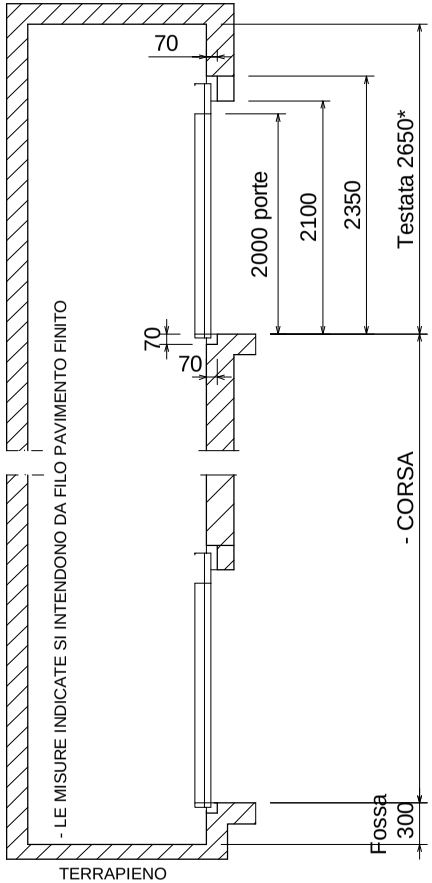

PER CORSE SUPERIORI AI 13 M CONTATTARE IL NOSTRO UFFICIO TECNICO
LA TECNOLIFTS SI RISERVA IL DIRITTO DI MODIFICARE IN QUALSIASI MOMENTO LE DIMENSIONI RIPORTATE SUI DISEGNI

L'ASCENSORE PUO' ESSERE FORNITO ANCHE CON PISTONE A DESTRA

CARICHI SU FONDO FOSSA :
P1 : 2950 kg (appoggio pistone)
P2 : 1950 kg (guide , presa paracadute o cabina in fossa)
(carichi P1 e P2 non contemporanei)

SPINTE SULLE GUIDE

Fx= 780daN
Fy= 160daN

ASCENSORE IDRAULICO A VELOCITA' RIDOTTA
PORTATA MAX 550 Kg - MANOVRA AUTOMATICA
PORTE DI PIANO AUTOMATICHE - PORTE DI CABINA AUTOMATICHE
IMPIANTO RISPONDENTE A : ALLEGATO IV DELLA DIRETTIVA 2006/42/CE

Disegno P18	08.02.2021 rev. 1	SCALA 1:40
N:\autocad\catalogo\P18		

disegnatore: Frugoni A.
approvazione: Ing. Fagioli

DIRETTIVA
2006/42/CE

N.B. : LE MISURE MURARIE SI INTENDONO A PIOMBO E FINITE, LASCIARE LE OPPORTUNE TOLLERANZE

TECNOLIFTS
FABBRICA ASCENSORI S.p.A.
Via Artigianale, 2 - 25010 MONTIRONE (BS) ITALIA
Tel. 030.2677016 - Fax 030.2677161
www.tecnolifts.it - info@tecnolifts.it