IL LOCALE MACCHINARIO O L'ARMADIO ,
DOVE POSSIBILE , POSIZIONARLO SUL
LATO DEL PISTONE

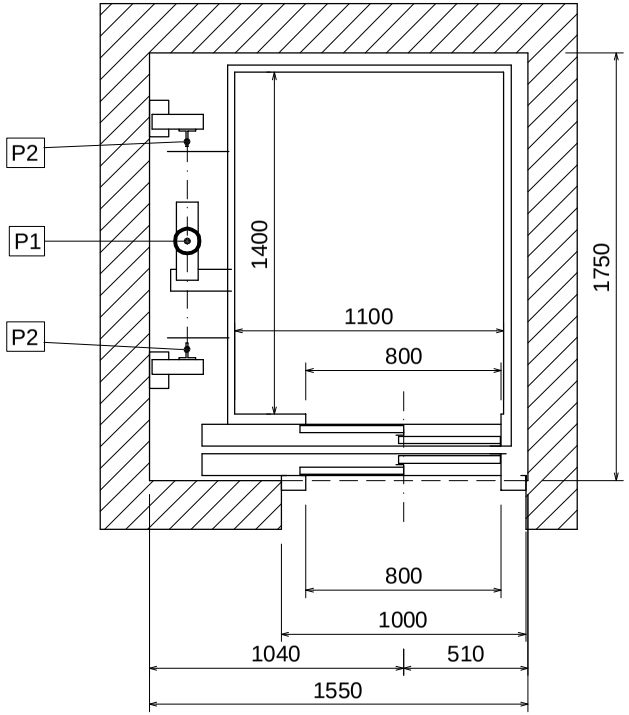

STESSO IMPIANTO
INSERITO IN VANO METALLICO :
MISURE ESTERNE MONTANTI VANO 1700 X 1800

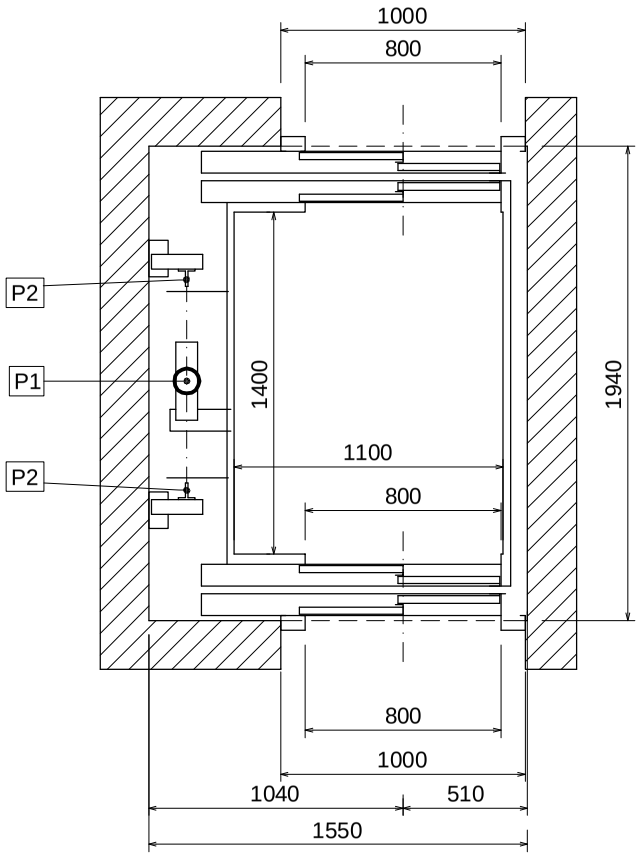

STESSO IMPIANTO
INSERITO IN VANO METALLICO :
MISURE ESTERNE MONTANTI VANO 1700 X 1900

* PER PORTE CON ANTE VETRATE TESTATA = 2850

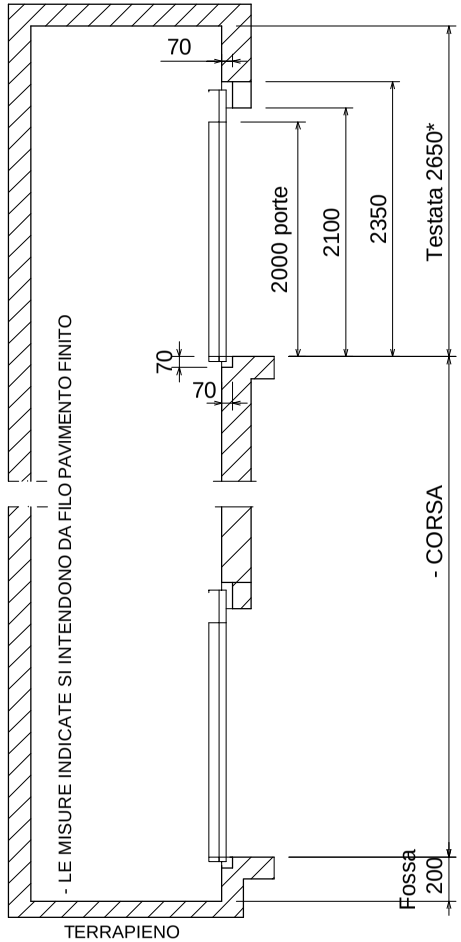

PER CORSE SUPERIORI AI 13 M CONTATTARE IL NOSTRO UFFICIO TECNICO
LA TECNOLIFTS SI RISERVA IL DIRITTO DI MODIFICARE IN QUALSIASI MOMENTO LE DIMENSIONI RIPORTATE SUI DISEGNI L'ASCENSORE PUO' ESSERE FORNITO ANCHE CON PISTONE A DESTRA

CARICHI SU FONDO FOSSA :
P1 : 2650 kg (appoggio pistone)
P2 : 1100 kg (guide , presa paracadute o cabina in fossa)
(carichi P1 e P2 non contemporanei)

SPINTE SULLE GUIDE

Fx= 600daN
Fy= 200daN

ASCENSORE IDRAULICO A VELOCITA' RIDOTTA
PORTATA MAX 385 kg - MANOVRA AUTOMATICA
PORTE DI PIANO AUTOMATICHE - PORTE DI CABINA AUTOMATICHE
IMPIANTO RISPONDENTE A: ALLEGATO IV DELLA DIRETTIVA 2006/42/CE

TECNOLIFTS
FABBRICA ASCENSORI S.p.A.
Via Artigianale, 2 - 25010 MONTIRONE (BS) ITALIA
Tel. 030.2677016 - Fax 030.2677161
www.tecnolifts.it - info@tecnolifts.it

Disegno P10 05.02.2021 rev. 2 SCALA 1:30	disegnatore: Frugoni A.	DIRETTIVA 2006/42/CE	**N.B. : LE MISURE MURARIE SI INTENDONO A PIOMBO E FINITE, LASCIARE LE OPPORTUNE TOLLERANZE**
N:\autocad\catalogo\P10	approvazione: Ing. Fagioli		