STESSO IMPIANTO INSERITO IN VANO
METALLICO : MISURE ESTERNE 1610 X 1740

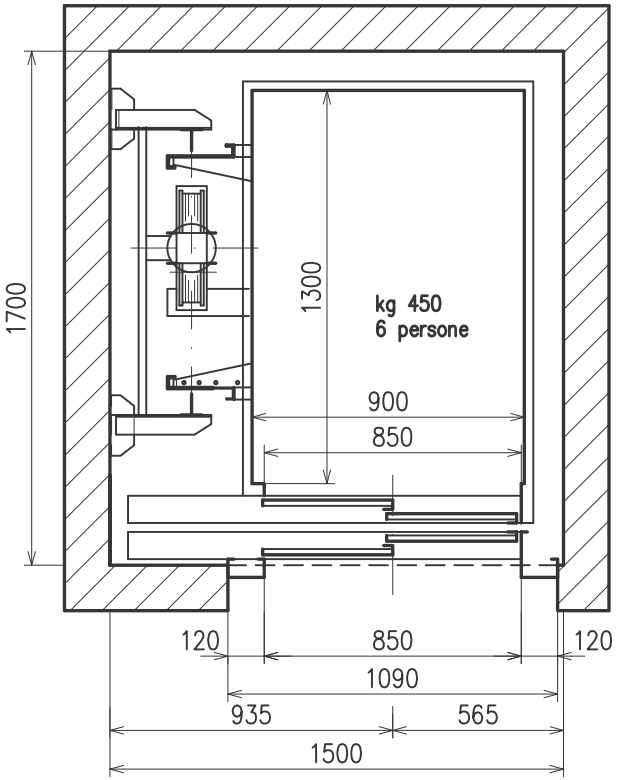

STESSO IMPIANTO INSERITO IN VANO
METALLICO : MISURE ESTERNE 1610 X 1820

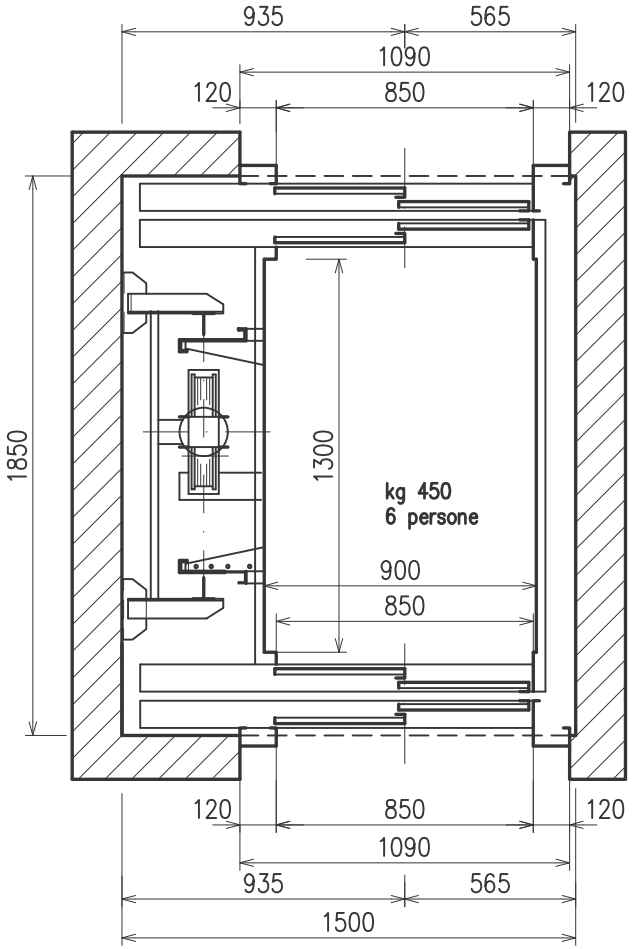

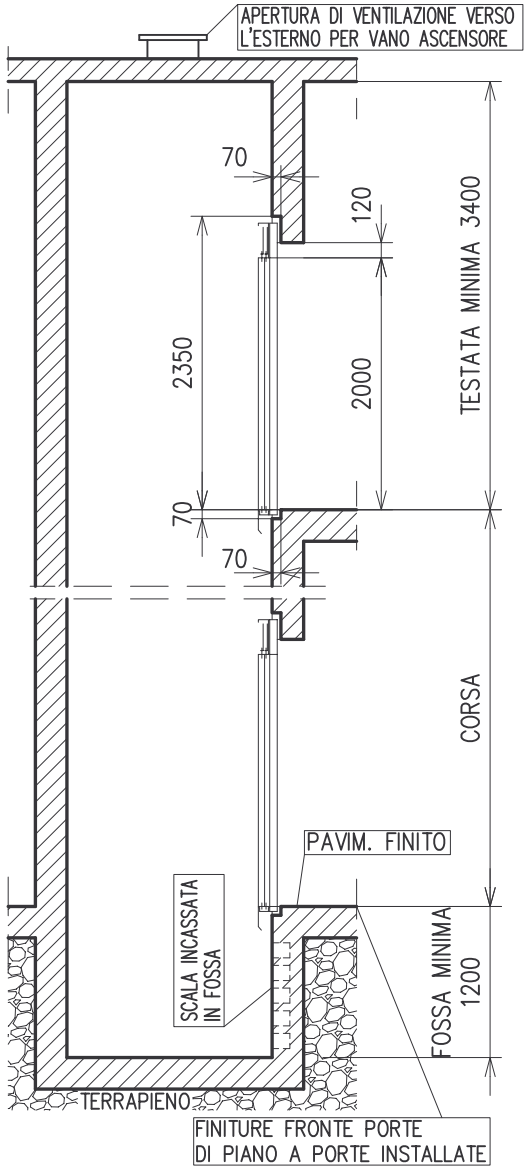

H\ AUTOCAD \ CATALOGO \STD. 03

NOTA BENE : LASCIARE LE OPPORTUNE TOLLERANZE PER IL POSIZIONAMENTO DELLE PORTE DI PIANO

REVISIONE N°	DISEGNATORE	DATA	APPROVAZIONE
1	PIETTA FABIO	13.11.06	FAGIOLI MARIO

DENOMINAZIONE :
IMPIANTO RISPONDENTE A : LEGGE N° 6 DEL 20.02.1989
REGIONE LOMBARDIA PER EDIFICI RESIDENZIALI

NORMA TECNICA
EN 81.2

DISEGNO N°	DATA	SCALA	DISEGNATORE	APPROVAZIONE	TOLLERANZE MURARIE
STD.03	04.01.99	1:25	BERETTI SIMONE	FAGIOLI ING. M.	-0 , +30 mm

TECNOLIFTS
FABBRICA ASCENSORI S.p.A.
Via Artigianale, 2 – 25010 MONTIRONE (BS) ITALIA
Tel. 030.2677016 – Fax 030.2677161
www.tecnolifts.it – info@tecnolifts.it